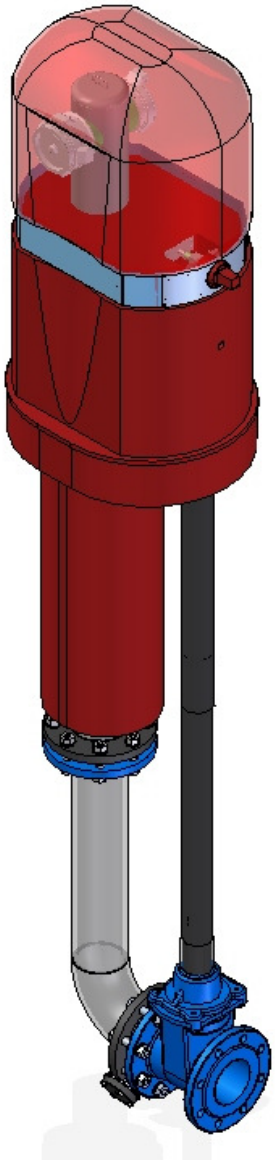

ETTEVALMISTAMINE PAIGALDAMISEKS. PAIGALDAMINE JA KASUTAMINE

Maapealsele hüdrandile

TELESKOOPILISE HÜDRANDI ETTEVALMISTAMINE PAIGALDAMISEKS. PAIGALDAMINE JA KASUTAMINE

Tuletõrjehüdrandi paigaldamise üldnõuded

Tuletõrjehüdrant paigaldatakse veetorustikule projekteerimisnormide kohaselt. Maapealne ja maa-alune tuletõrjehüdrant paigaldatakse ehitisest vähemalt 1 m kaugusele. Väljapoole sõiduteed paigaldatakse tuletõrjehüdrant sõidutee servast kuni 2,5 m kaugusele. Hüdrant paigaldatakse veetrassile üldjuhul torukolmiku või -sadula abil. Ühendades hüdranti suurema torustikuga kui DN100 tuleb jälgida, et hüdrant toetuks pinnasele või muule alusele, mis välistatab pingete tekkimise hüdrandi liitekohas.

Maapealse hüdrandi paigaldamine

Enne paigaldamist veendu, et hüdrant ei ole transpordi käigus vigastatud ja kontolli hüdrandi siibri avanemist sulgumist. Selleks keera sobiva võtmega spindlipikendust ülahülsist ja jälgi, kas siibri kiil liigub!

Maapealne hüdrant paigaldatakse pinnasesse nii, et üle maapinna jäävad liitmikud voolikute ühendamiseks ja spindlipikenduse ülahülss, mida katab lukustatav punasest plastikust soojustatud kate. Maapealse hüdrandi paigaldamisel trassile tuleb kasutada, kas torukolmikut või torusadulat Kaevu välja ehitada ei ole vaja. Maapealse hüdrandi automaattühjendusklapp tuleb ühendada drenaažitoruga, millega tagatakse püsttoru tühjenemine peale siibri sulgemist (vt. Drenaažitoru paigaldus). Hüdrandi ümbrus täita liiva või kivideta pinnasega ning tihendada. Hüdrandi ümbruse täitmist jätkata kuni hüdrandi korpuse laiema osani.

Hüdrandi paigalduspikkuse määramine:

1.Mõõta vahemaa (mm-tes) hüdrandiga ühendatava toru ääriku tsentrist maapinnani **(H1)**

Teleskoophüdrant on valmistaja poolt koostatud maksimaalselt pikana. Seda saab reguleerida ainult lühenemise suunas kuni -300 mm

2. Juhul kui:

- paigaldatava hüdrandi **H1 on mitte rohkem kui 300mm suurem,** tuleb hüdrant reguleerida kõrguste vahe võrra lühemaks
- Juhul kui **H1 ei mahu paigaldatava hüdrandi min ja max +300mm mõõdu vahemikku**, siis seda hüdranti paigaldada ei tohi.

3. Reguleerida vajadusel hüdrandi pikkus. Selleks:

- Märkida fiksaatorrõngast (3.3) allapoole plasttorule (2) vajalik mõõt, mille võrra tuleb vähendada hüdrandi pikkust
- keerata lahti kiirliiteääriku (3) kinnituspoldi mutrid ja eemaldada need koos seibidega.
- lükata allapoole metalläärik (3.1), millega vabanevad kummirõngas (3.2) ja plastmassist sinine fiksaatorrõngas
- nihutada fiksaatorrõngas märgitud kohale (nihutamise kergendamiseks venitada see kergelt otstest laiali)

- nihutada kummirõngas tihedalt vastu fiksaatorrõngast
- suruda allapoole roostevabast terasest püsttoru osa (1) koos spindlipikendusega, kuni püsttoru toetub kaelusega vastu kummirõngast.
- Määrida õhuke konsistentse määrde kiht kummi-ja fiksaatorrõnga välispinnale
- tõsta metalläärik üles kummi-ja fiksaatorrõnga peale
- paigaldada kinnituspoldid, seibid ja mutrid
- polte pingutada ristamisi momendiga 40-50 Nm

Peale reguleerimist veendu, et hüdrandi siiber avaneb ja sulgub! Selleks keera sobiva võtmega spindlipikendust ülahülsist ja jälgi, kas siibri kiil liigub!

TÄHELEPANU!

HÜDRANDI SIIBRI SULGEMISEKS ON KEELATUD RAKENDADA SUUREMAT KUI 200 Nm JÕUMOMENTI !

Drenaažitoru paigaldus

Soojustatud ja maapealsete hüdrantidega lisab AS Veeseadmed kaasa drenaažitoru komplekti, mis koosneb plastikust drenaažitorust ja roostevabast terasest voolikuklambrist (vt. Joonisel positsioonid vastavalt 1. ja 2.).

Drenaažitoru tuleb paigaldajal enesel hüdrandi külge kinnitada kuna see võib hüdrandi külge paigaldatuna transpordi käigus vigastada saada. Drenaažitoru paigaldus toimub järgmiselt: drenaažitoru (1) sellele otsale, mida soovitakse ühendada hüdrandiga, asetatakse voolikuklamber (2). Seejärel surutakse drenaažitoru ots hüdrandi poogna küljes olevale tühjendusklapile (3) ning selleks, et drenaažitoru klapilt ära ei libiseks, tuleb drenaažitoru voolikuklambrit pingutades tühjendusklapile kinni suruda.

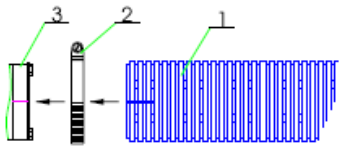

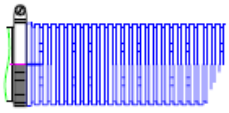

Lõpuks tuleb drenaažitoru keerata ümber hüdrandi ja ümbritseda killustikuga nii, et selle kaudu oleks tagatud võimalikult hõlbus hüdrandist vee äravool peale hüdrandi siibri sulgemist.

Drenaažitoru ümbritsemiseks ei tohi kasutada liiva kuna see ummistab drenaažitoru lühikese aja vältel ära nii, et drenaažitoru lakkab töötamast.

Hüdrandi kasutamine

Hüdrandi kasutamiseks eemaldada hüdrandi kaitsekaan. Ühendada voolikud liitmikega. Veenduda, et voolikud oleksid korralikult ühendada ning seejärel avada spindlipikenduse abil siiber. Kustutustööde lõppedes sulgeda esmalt siiber ning alles seejärel eemaldada voolikud liitmike küljest. Seejärel panna tagasi ja lukustada hüdrandi kaitsekaan.

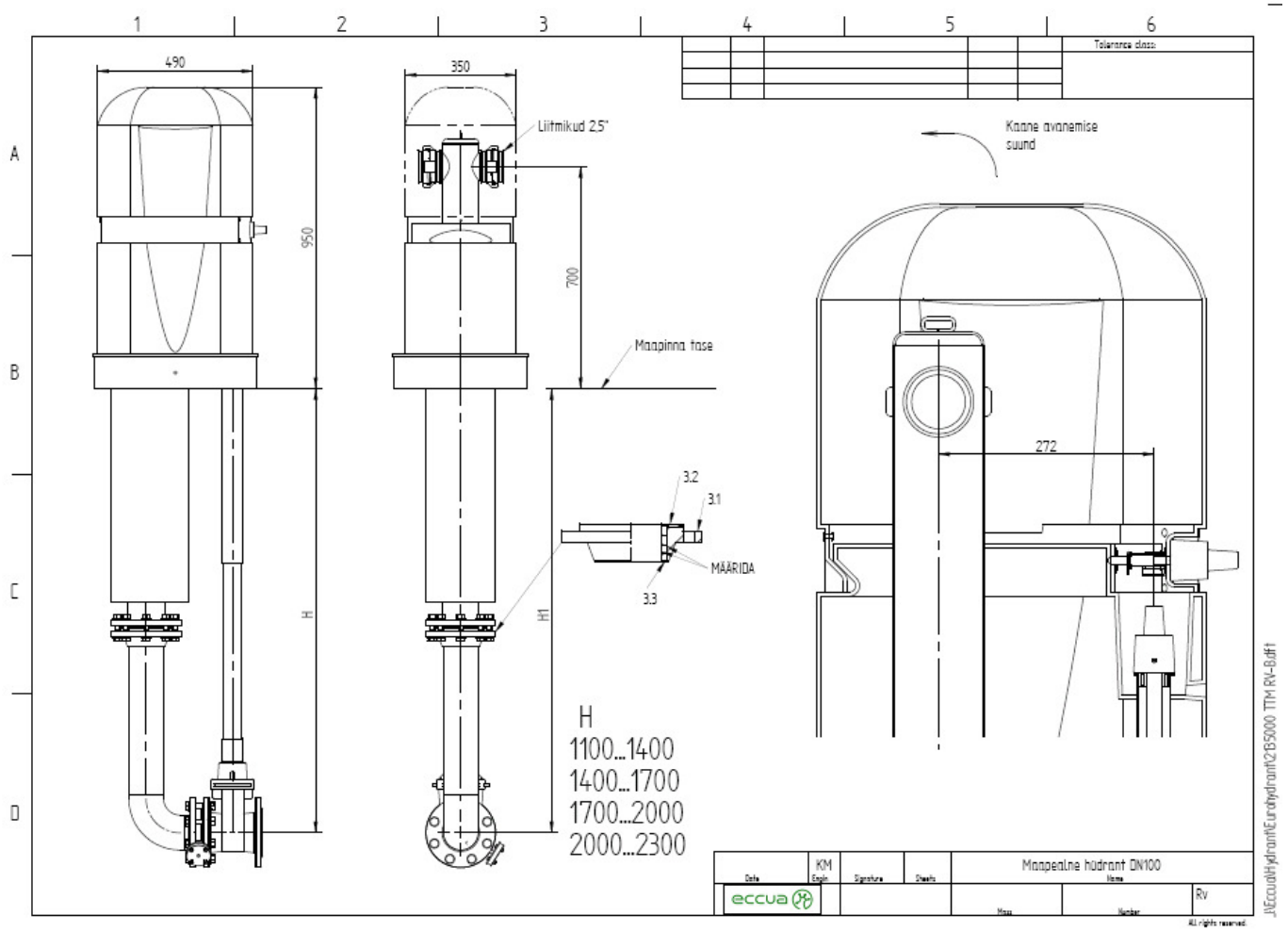

Tuletõrjehüdrandi tehnilise seisukorra kontroll
(Vastavalt siseministri määrusele nr 81 (18.12.2007) „Nõuded tuletõrjehüdrantidele")

- Tuletõrjehüdrandi tehnilise korrashoiu tagab veetorustiku valdaja.
- Veetorustiku valdaja kontrollib tuletõrjehüdrandi tehnilist seisukorda pärast paigaldamist ja perioodiliselt tootja poolt ettenähtud sagedusega või vähemalt üks kord kahe aasta jooksul.
- Tuletõrjehüdrandi seisukorra kontrollimisel tehakse kindlaks:

  1) tuletõrjehüdrandi viida olemasolu ja seisukord ning viida paigutus ja sellel olevate andmete õigsus;

  2) tuletõrjehüdrandi seisukorra vastavus käesoleva määruse nõuetele;

  3) tulekustutusvee saamine tuletõrjehüdrandi avamisega õhutemperatuuril üle 0 ℃;

  4) maapealse tuletõrjehüdrandi tühjenemine veest peale kasutamist;

  5) tuletõrjehüdrandist saadav keskmine kustutusvee normvooluhulk, mis on tagatud minimaalselt 3 tunni jooksul.
- Kontrolli kohta koostatakse vastav protokoll. Tuletõrjehüdrandi paigaldamisel lisatakse protokollile veetorustiku ehitaja koostatud tuletõrjehüdrandi teostusjoonis.
- Veetorustiku valdaja edastab vähemalt üks kord kuus päästeasutusele teavet tuletõrjehüdrantide tehnilise seisukorra kontrollimise tulemuste, uute tuletõrjehüdrantide paigaldamise ja nende väljavahetamise kohta.

Tuletõrjehüdrandi korrashoid
(Vastavalt siseministri määrusele nr 81 (18.12.2007) „Nõuded tuletõrjehüdrantidele")

- Tuletõrjehüdrandi ja viida korrasoleku eest vastutab veetorustiku valdaja.
- Veetorustiku valdaja kõrvaldab tuletõrjehüdrantide tehnilise seisukorra kontrollimise ja kasutamise käigus avastatud rikked hiljemalt ühe kuu jooksul nende avastamisest või nendest teada saamisest arvates.
- Tuletõrjehüdrandi kasutamine päästetöödega mitteseotud eesmärgil on lubatud ainult veetorustiku valdaja loal.
- Tuletõrjehüdrandi remonditöödest teatab veetorustiku valdaja päästeasutusele enne tööde algust. Muudest muudatustest tuletõrjeveevarustuse süsteemis teavitab veetorustiku valdaja päästeasutust hiljemalt 24 tunni jooksul pärast nende toimumist.
- Päästeasutus teatab iga järgneva kuu 15. kuupäevaks veetorustiku valdajale eelmise kuu jooksul toimunud tuletõrjehüdrantide kasutamisest ning päästemeeskonna poolt avastatud tuletõrjehüdrandi riketest.

CE

Eccua OÜ, Harku tee 3560, 76901 Tabasalu, Harjumaa

09

EN 14384:2005

Sambakujuline tuletõrjehüdrant DN 80

Maks. siibri avamise moment: MOT 125 Nm, MST 250 Nm
Avamise pöörete arv: 20
Surnud pöörete arv: 1
Sulgemise suund: Päripäeva
Tüüp: A
Hüdrandi veest tühjenemise aeg: 4,1 min / 1m
Sissejääva vee kogus: 2 ml
Hüdrauliline karakteristika: Kv >80
Ühendus veevõrguga: EN 1092-2
Tuletõrjehüdrandi väljundid: GOST 28352-89 tüüp 80 liitmikud
Hüdrandi avamiseks kasutatav vahend: Võti
Hüdrandi korrosiooni kindlus: Tagatud
Hüdrandi kasutatavus alla 0 ℃: Tagatud

CE

Eccua OÜ, Harku tee 3560, 76901 Tabasalu, Harjumaa

09

EN 14384:2005

Sambakujuline tuletõrjehüdrant DN 100

Maks. siibri avamise moment: MOT 125 Nm, MST 250 Nm
Avamise pöörete arv: 20
Surnud pöörete arv: 1
Sulgemise suund: Päripäeva
Tüüp: A
Hüdrandi veest tühjenemise aeg: 4,98 min / 1m
Sissejääva vee kogus: 2 ml
Hüdrauliline karakteristika: Kv >140
Ühendus veevõrguga: EN 1092-2
Tuletõrjehüdrandi väljundid: GOST 28352-89 tüüp 80 liitmikud
Hüdrandi avamiseks kasutatav vahend: Võti
Hüdrandi korrosiooni kindlus: Tagatud
Hüdrandi kasutatavus alla 0 ℃: Tagatud

CE

Eccua OÜ, Harku tee 3560, 76901 Tabasalu, Harjumaa

09

EN 14384:2005

Sambakujuline tuletõrjehüdrant DN 150

Maks. siibri avamise moment: MOT 125 Nm, MST 250 Nm
Avamise pöörete arv: 28
Surnud pöörete arv: 2
Sulgemise suund: Päripäeva
Tüüp: A
Hüdrandi veest tühjenemise aeg: 4,98 min / 1m
Sissejääva vee kogus: 0,0 ml
Hüdrauliline karakteristika: Kv >140
Ühendus veevõrguga: EN 1092-2
Tuletõrjehüdrandi väljundid: GOST 28352-89 tüüp 80 liitmikud
Hüdrandi avamiseks kasutatav vahend: Võti
Hüdrandi korrosiooni kindlus: Tagatud
Hüdrandi kasutatavus alla 0 ℃: Tagatud

Vastavusdeklaratsioon

Vastavalt Ehitustoodete direktiivile 89/106 EEC

Tootja: Eccua OÜ, Harku tee 3560, 76901 Tabasalu, Harjumaa

Toode: Sambakujuline tuletõrjehüdrant DN80
Sambakujuline tuletõrjehüdrant DN100
Sambakujuline tuletõrjehüdrant DN150

Kasutusala: Maa-pealne tuletõrjehüdrant

Toote standardid:

1) EVS-EN 14384: 2005

Käesolev deklaratsioon põhineb Vastavussertifikaadil nr. 1527-CPD-0001, mis on välja antud Sertifitseerimisbüroo EstCert OÜ, aadress Betooni 15 / Paneeli 5, Tallinn 11415, poolt

Käesolev deklaratsioon on esmakordselt avaldatud 20.12.2007 a. ja kehtib kuni eelpoolmärgitud nõudeid oluliselt ei muudeta, hiljemalt 20.12.2012 a.

Eccua OÜ kinnitab, et meie poolt toodetud sambakujulised tuletõrjehüdrandid vastavad standardile EVS-EN14384: 2005 ja Eccua OÜ järgib antud standardi poolt kehtestatud kvaliteedikontrolli.

Eccua OÜ

Karl Allikson

P.K

ISO 9001 BUREAU VERITAS Certification

Tootja:

Eccua OÜ

Harku tee 3560

76901 Tabasalu, Harjumaa

e-mail: myyk@eccua.ee